Sbagliata Pouf

Art.1036

IT

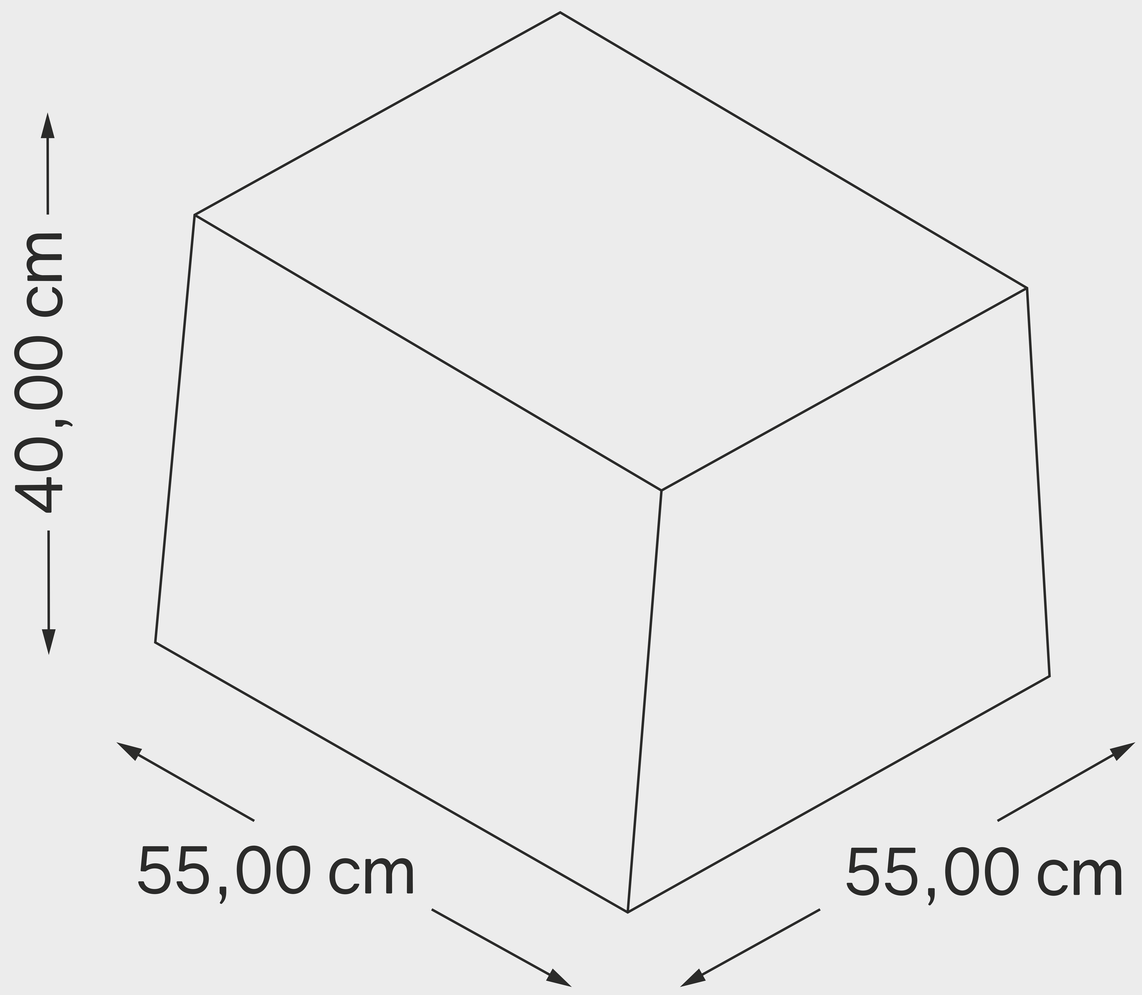

-H seduta : 40,00cm

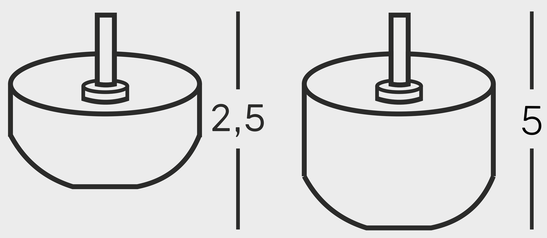

Kit piede opzionale
h 2,5 cm e h 5cm

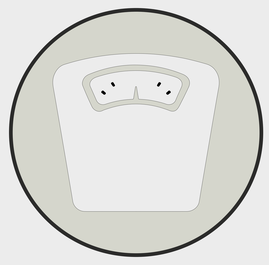

10 kg

INFORMAZIONI

Struttura	Legno
Imbottitura	Poliuretano espanso a densità differenziata
Rivestimento	Tessuto
Uso	Interno
Montaggio necessario	No
Sfoderabile	No
Stile	Moderno
Piede	plastica resistente H 1cm

Divano con struttura in legno e imbottitura in poliuretano espanso alta densità con piede in plastica h 1 cm .

Spouf
www.spouf.it

MADE IN ITALY

Sbagliata Pouf

Art.1036

EN

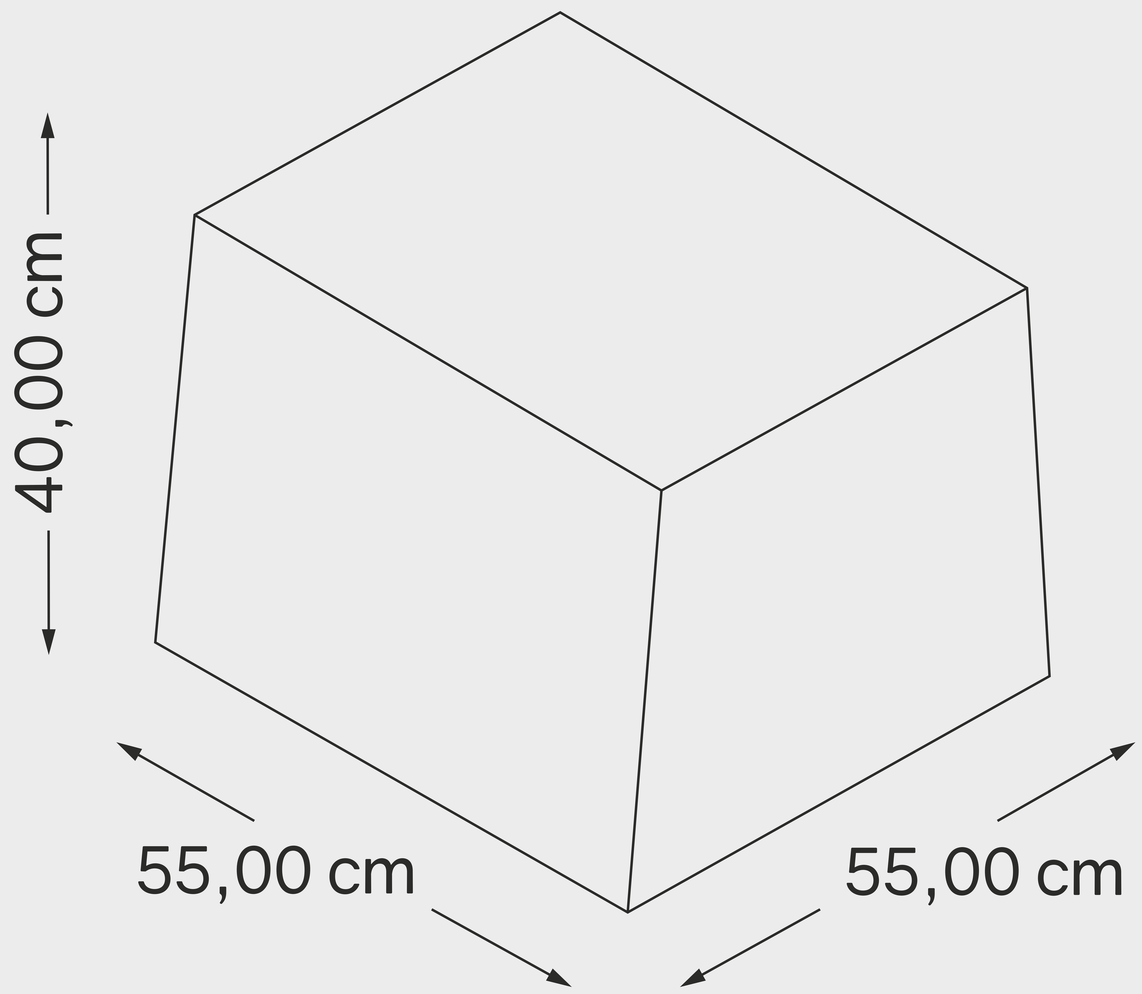

-H sitting : 40,00cm

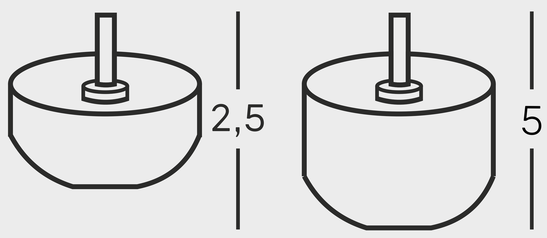

Optional foot kit
h 2,5 cm and h 5cm

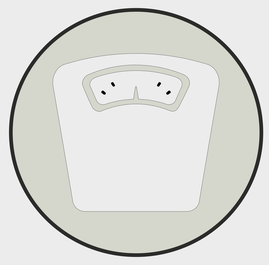

10 kg

INFORMATION

Structure	Wood
Padding	Differentiated density polyurethane foam
Coating	Tissue
Use	Interior
Assembly required	No
Removable	No
Style	Modern
Foot	resistant plastic H 1cm

Sofa with wooden structure and padding in high density polyurethane foam with plastic foot h 1 cm.

Spouf
www.spouf.it

MADE IN ITALY

Sbagliata Tavolo

Art.1037

IT

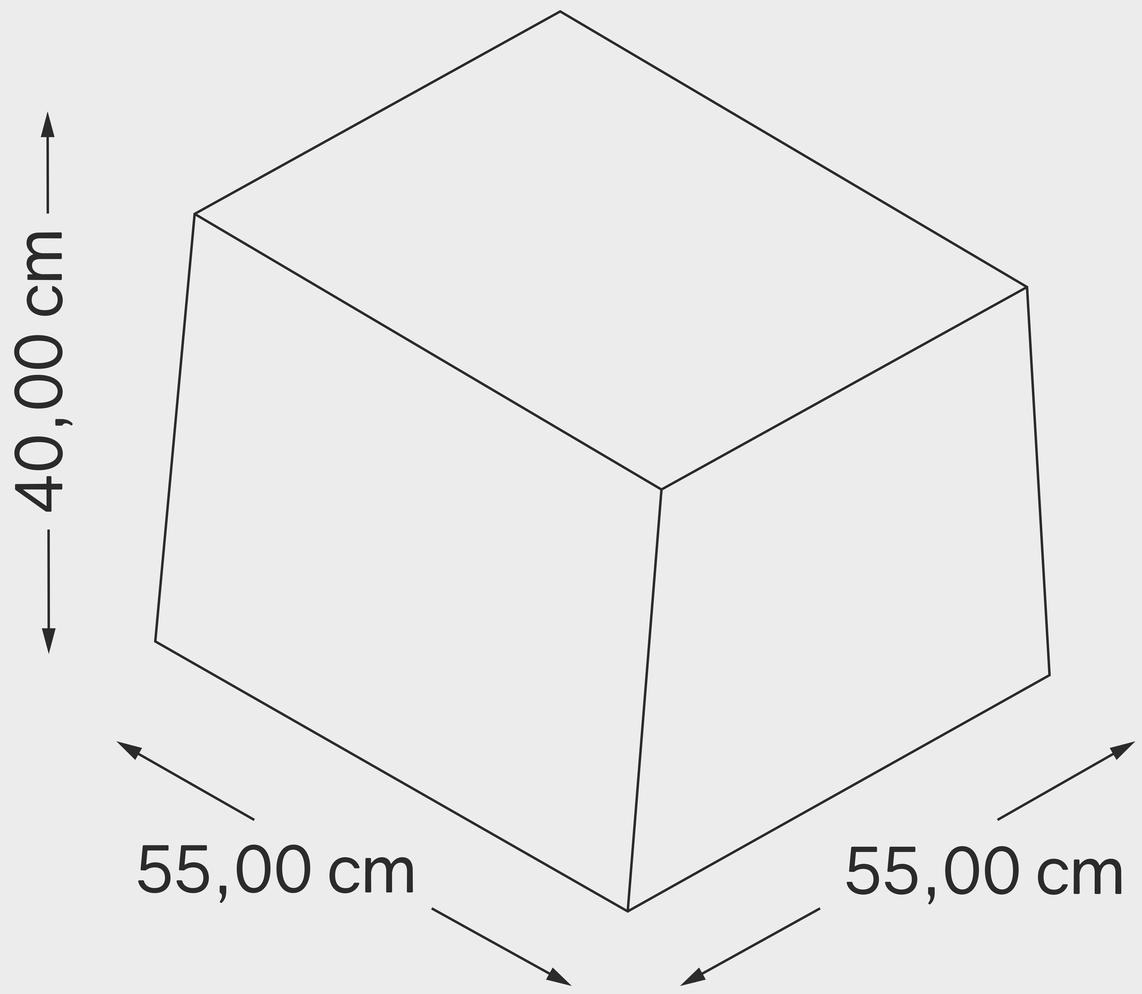

-Piano superiore rigido

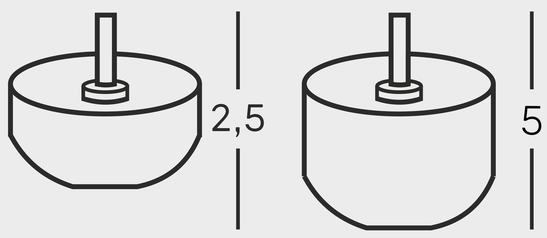

Kit piede opzionale
h 2,5 cm e h 5cm

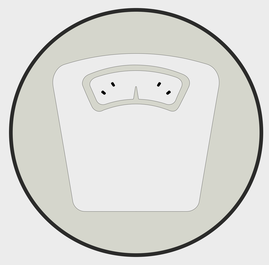

10 kg

INFORMAZIONI

Struttura	Legno
Imbottitura	Poliuretano espanso a densità differenziata
Rivestimento	Tessuto
Uso	Interno
Montaggio necessario	No
Sfoderabile	No
Stile	Moderno
Piede	plastica resistente H 1cm

Divano con struttura in legno e imbottitura in poliuretano espanso alta densità con piede in plastica h 1 cm .

Spouf
www.spouf.it

MADE IN ITALY

Sbagliata Tavolo

Art.1037

EN

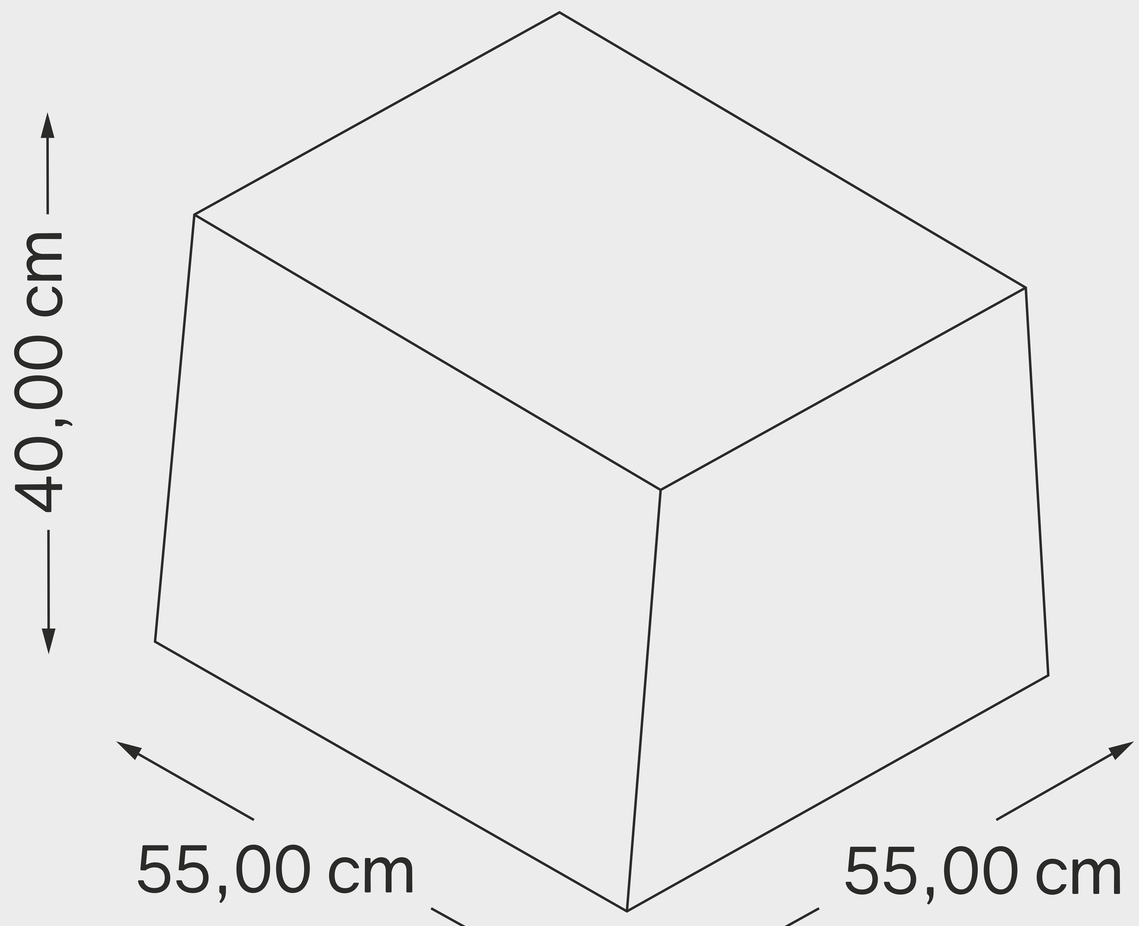

-Rigid upper surface

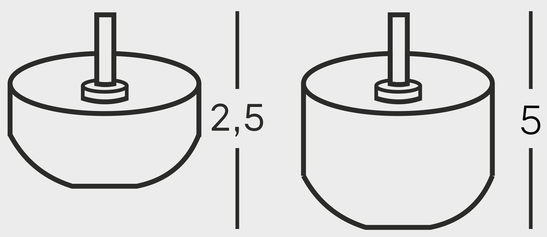

Optional foot kit
h 2,5 cm and h 5cm

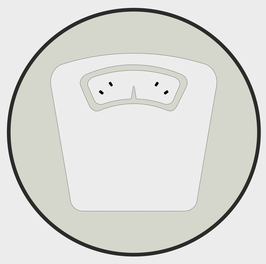

10 kg

INFORMATION

Structure	Wood
Padding	Differentiated density polyurethane foam
Coating	Tissue
Use	Interior
Assembly required	No
Removable	No
Style	Modern
Foot	resistant plastic H 1cm

Sofa with wooden structure and padding in high density polyurethane foam with plastic foot h 1 cm.

Spouf
www.spouf.it

MADE IN ITALY

Sbagliata 1P

Art.1034

IT

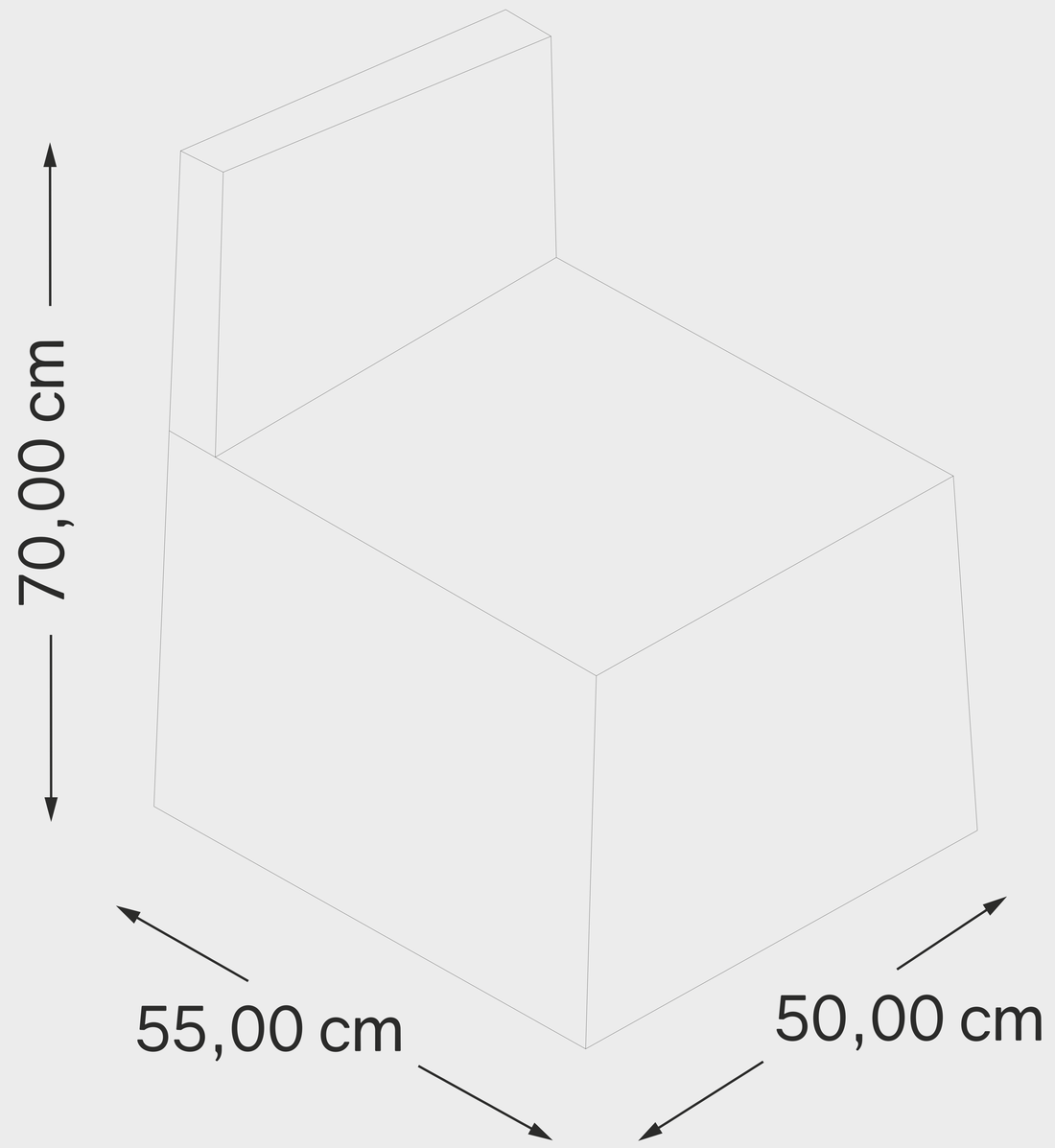

-H seduta : 40,00cm

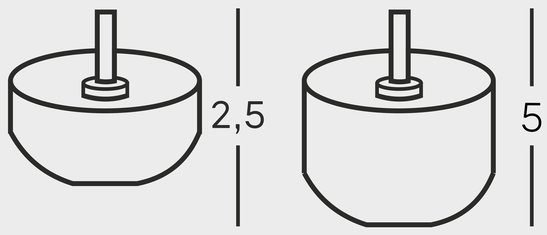

Kit piede opzionale
h 2,5 cm e h 5cm

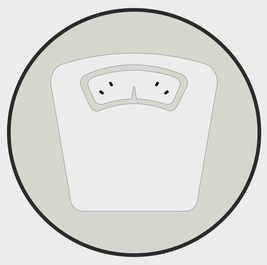

11kg

INFORMAZIONI

Struttura	Legno
Imbottitura	Poliuretano espanso a densità differenziata
Rivestimento	Tessuto
Uso	Interno
Montaggio necessario	No
Sfoderabile	No
Stile	Moderno
Piede	plastica resistente H 1cm

Divano con struttura in legno e imbottitura in poliuretano espanso alta densità con piede in plastica h 1 cm .

Spouf
www.spouf.it

MADE IN ITALY

Sbagliata 1P

Art.1034

EN

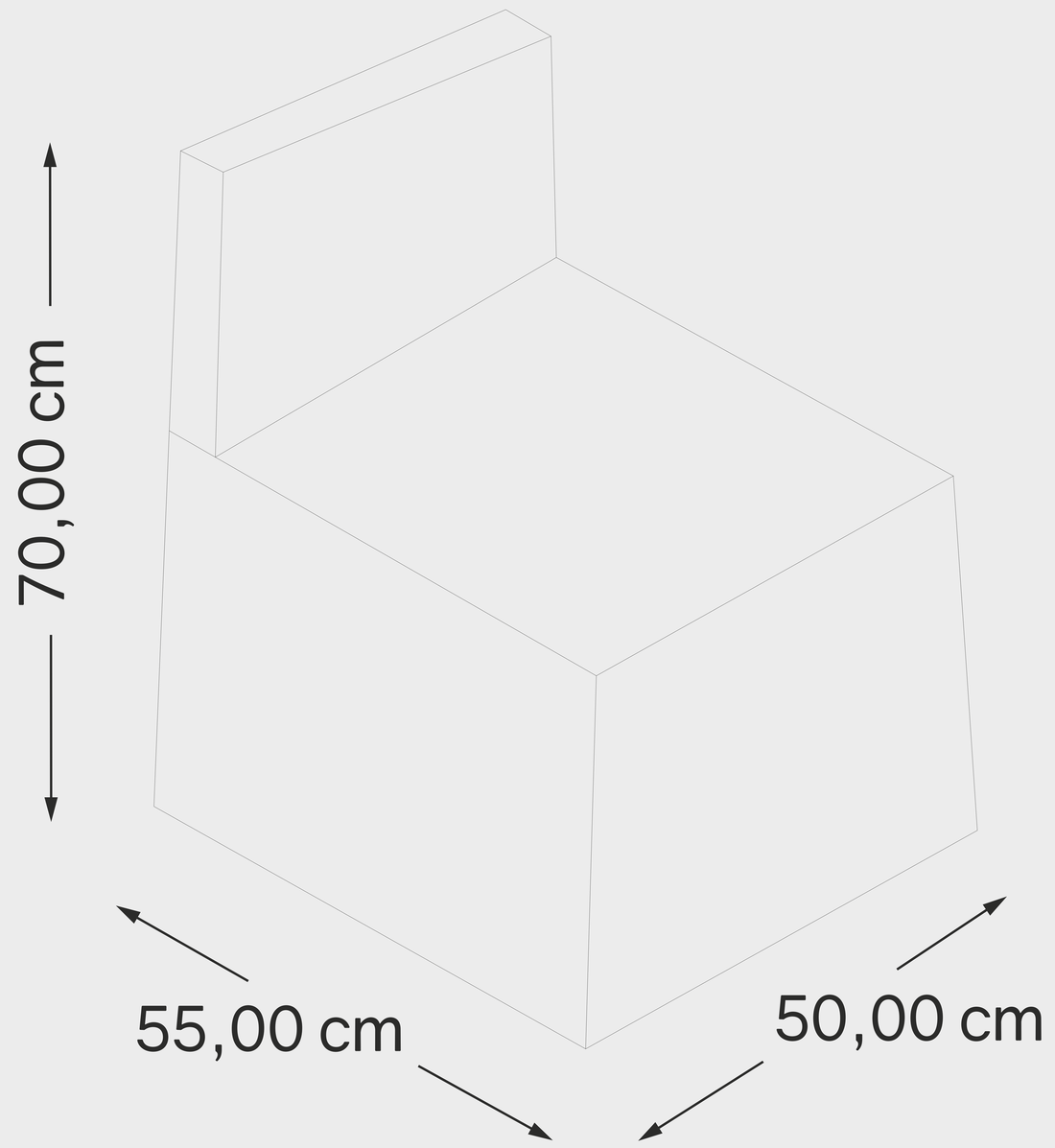

-H sitting : 40,00cm

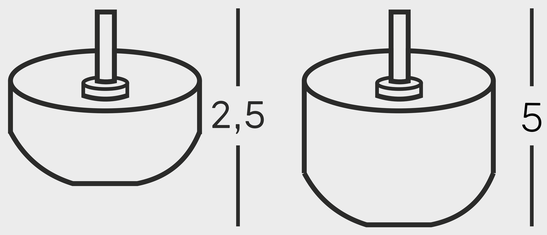

Optional foot kit
h 2,5 cm and h 5cm

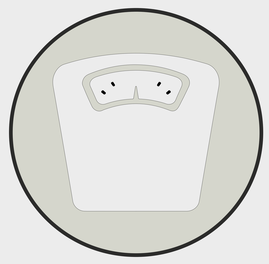

11kg

INFORMATION

Structure	Wood
Padding	Differentiated density polyurethane foam
Coating	Tissue
Use	Interior
Assembly required	No
Removable	No
Style	Modern
Foot	resistant plastic H 1cm

Sofa with wooden structure and padding in high density polyurethane foam with plastic foot h 1 cm.

Spouf
www.spouf.it

MADE IN ITALY

Sbagliata 2P

Art.1035

IT

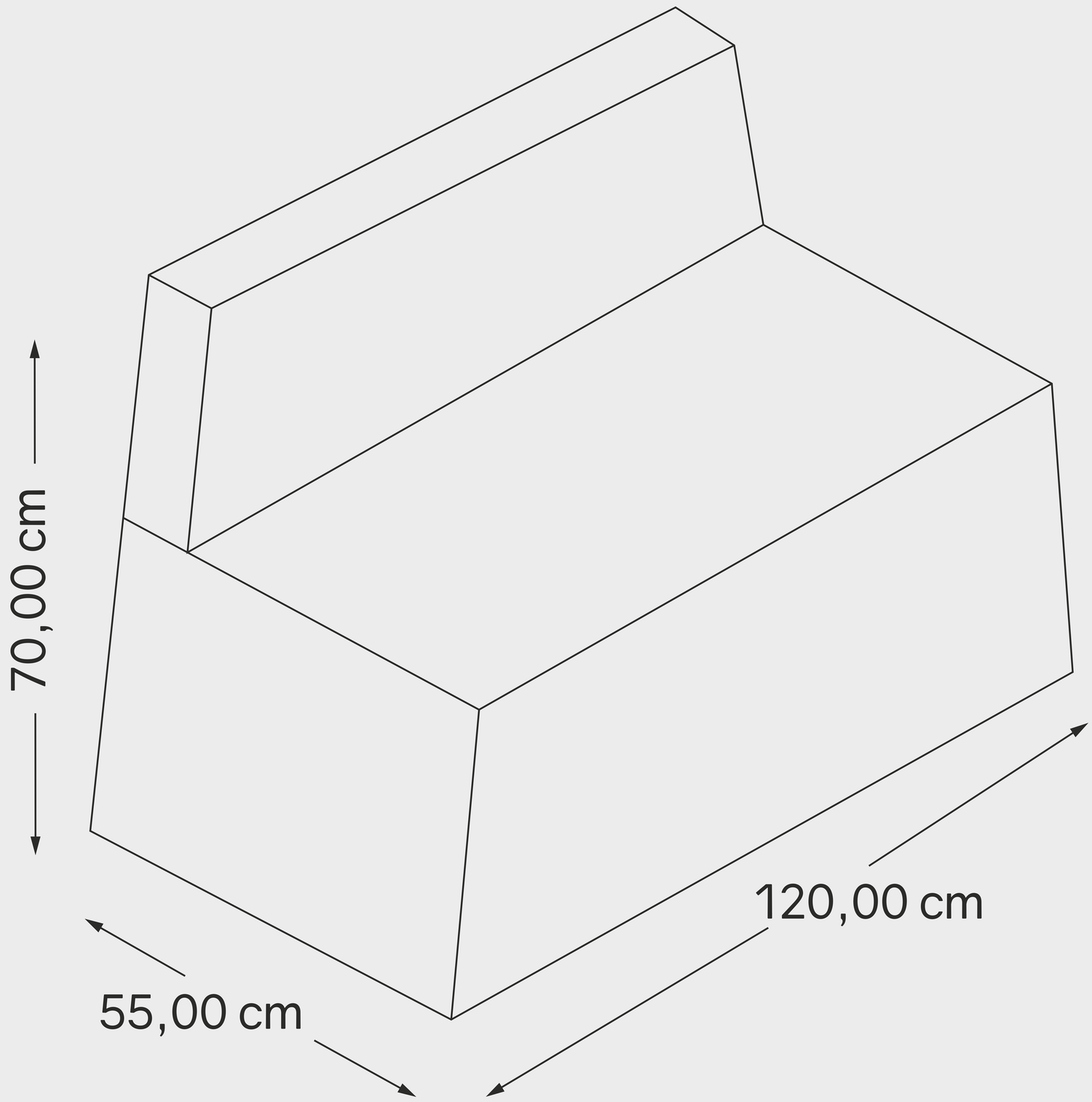

-H seduta : 40,00cm

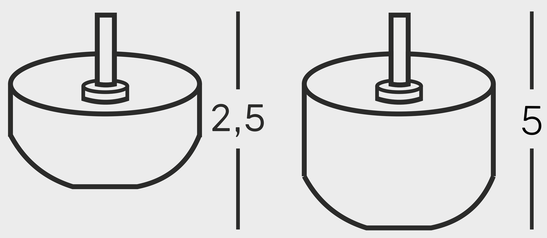

Kit piede opzionale
h 2,5 cm e h 5cm

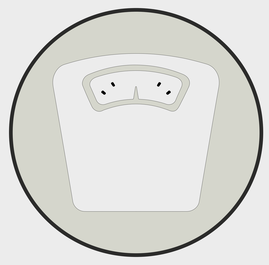

20 kg

INFORMAZIONI

Struttura	Legno
Imbottitura	Poliuretano espanso a densità differenziata
Rivestimento	Tessuto
Uso	Interno
Montaggio necessario	No
Sfoderabile	No
Stile	Moderno
Piede	plastica resistente H 1cm

Divano con struttura in legno e imbottitura in poliuretano espanso alta densità con piede in plastica h 1 cm .

Spouf
www.spouf.it

MADE IN ITALY

Sbagliata 2P

Art.1035

EN

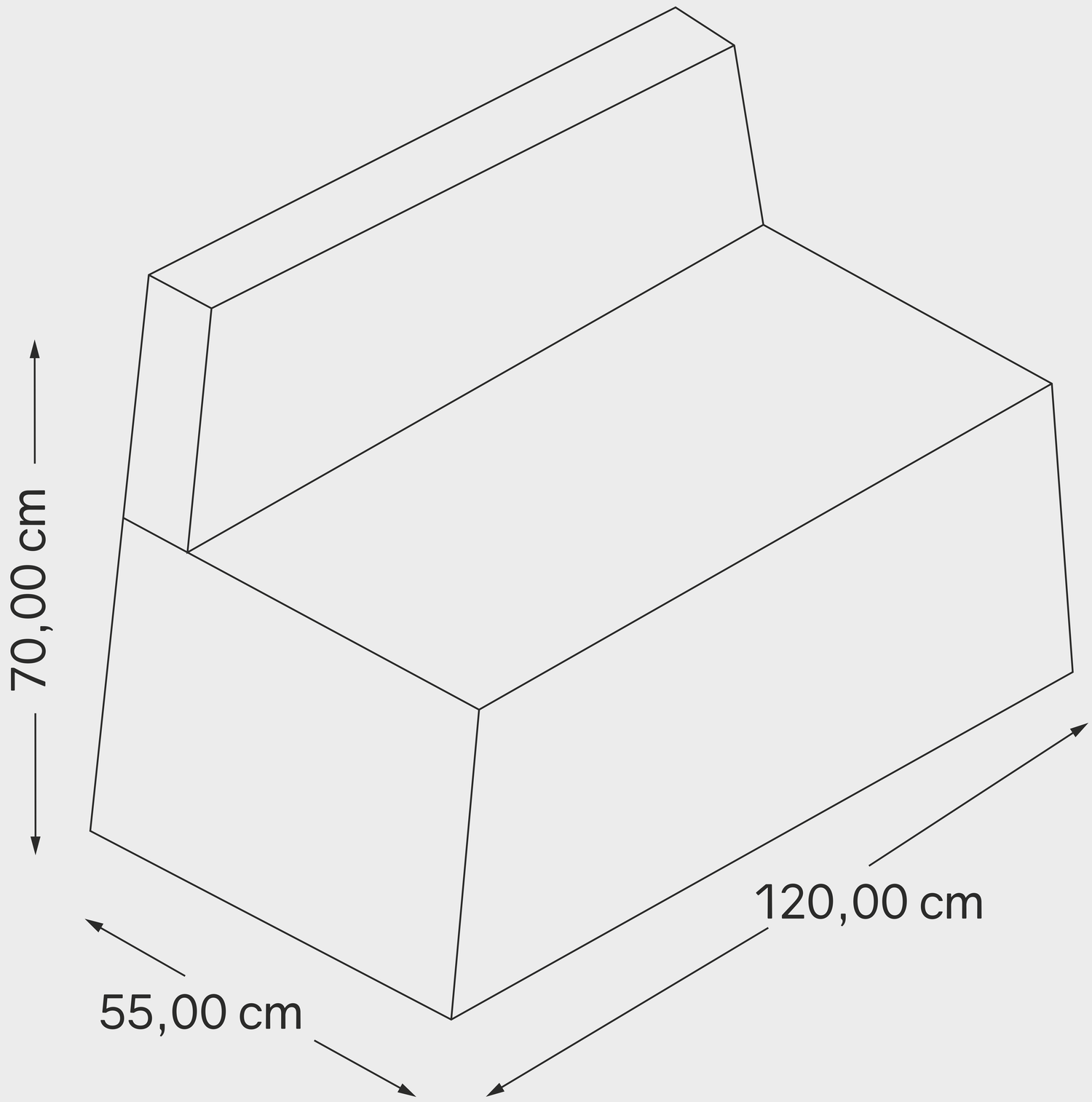

-H sitting : 40,00cm

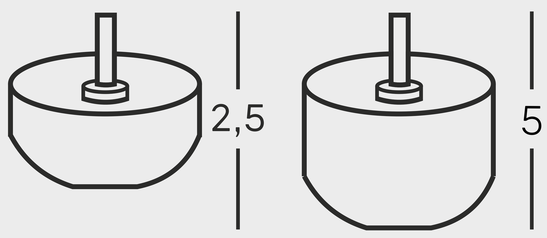

Optional foot kit
h 2,5 cm and h 5cm

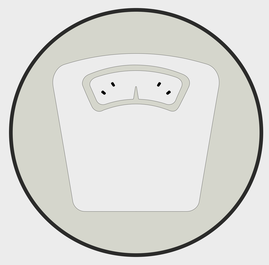

20 kg

INFORMATION

Structure	Wood
Padding	Differentiated density polyurethane foam
Coating	Tissue
Use	Interior
Assembly required	No
Removable	No
Style	Modern
Foot	resistant plastic H 1cm

Sofa with wooden structure and padding in high density polyurethane foam with plastic foot h 1 cm.

Spouf
www.spouf.it

MADE IN ITALY