Bidoni

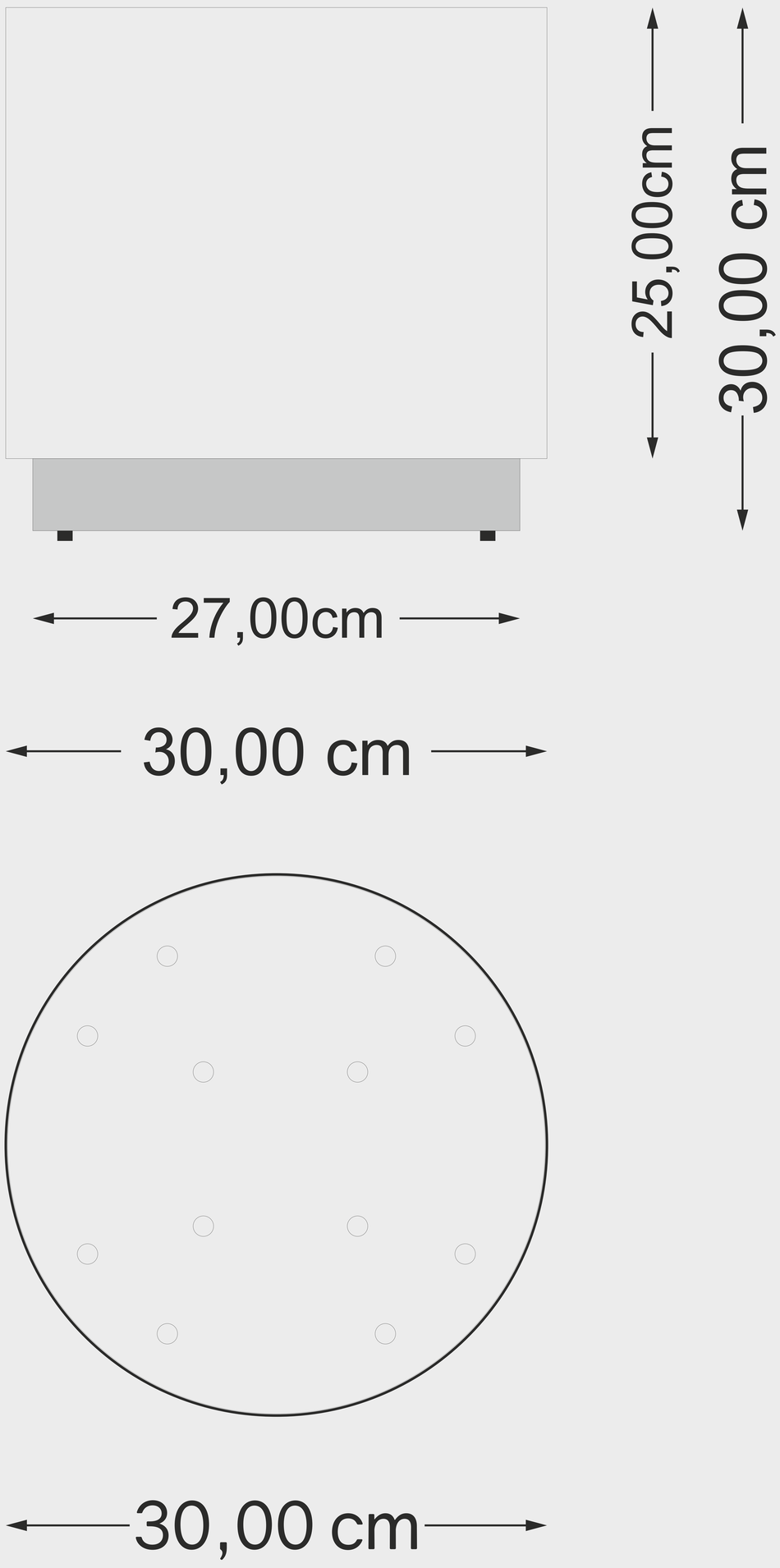

Art.2001

IT

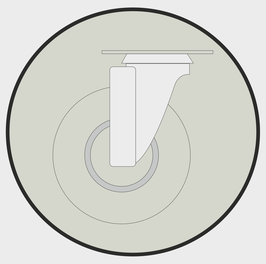

ruote piroettanti

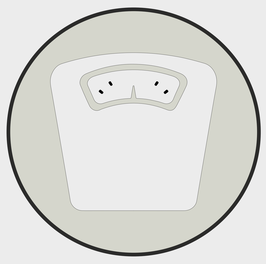

5 kg

INFORMAZIONI

Struttura	Metallo
Piedi	N° 4 ruote piroettanti a scomparsa
Uso	Interno
Montaggio necessario	No
Stile	Moderno
Fornitura supplmentare	Sottovaso in plastica

Portavasi / Fioriera, struttura in metallo laccato o galvanizzato.
Munito di ruote piroettanti a scomparsa.

Spouf
www.spouf.it

MADE IN ITALY

Bidoni

Art.2001

EN

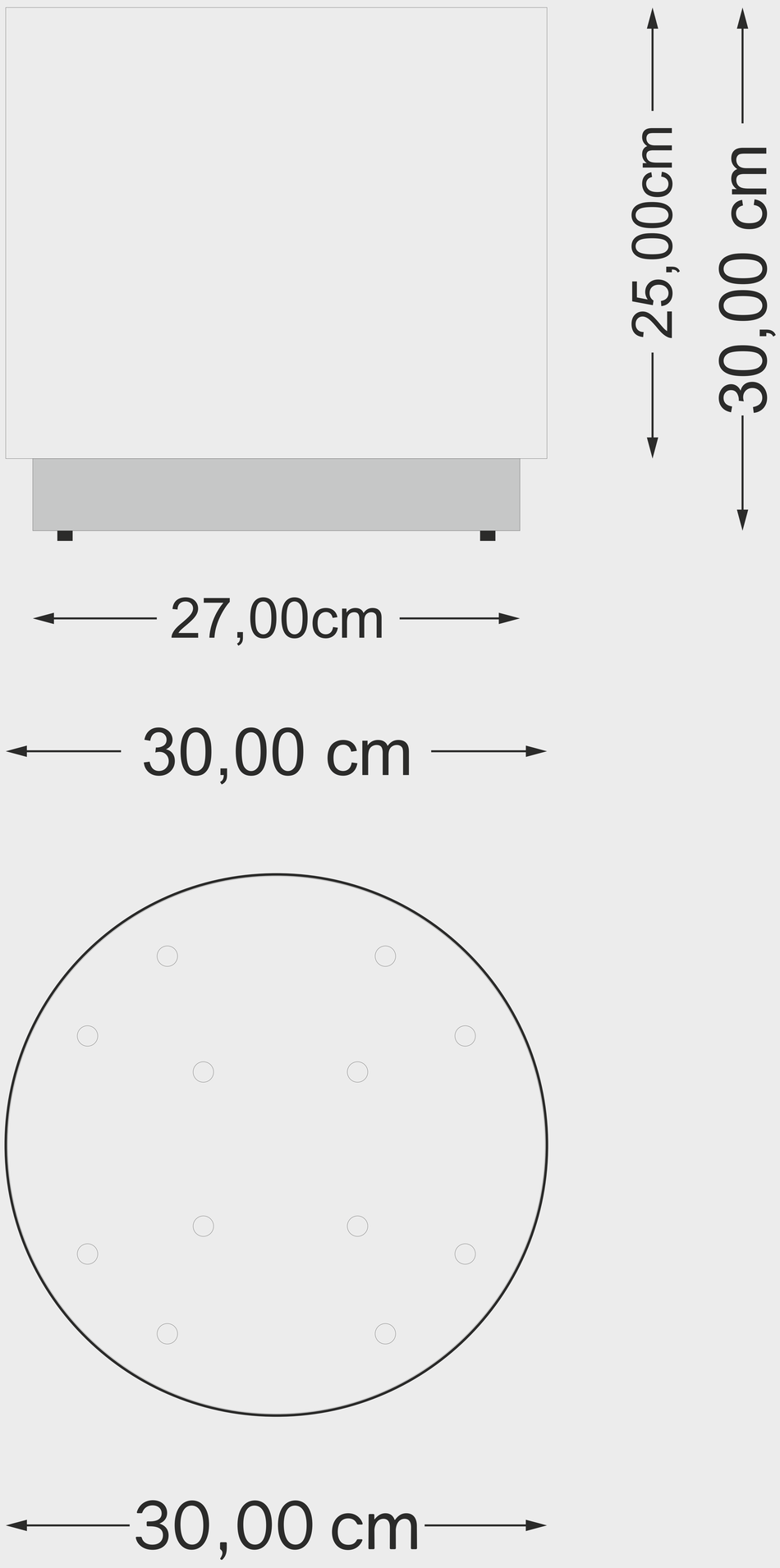

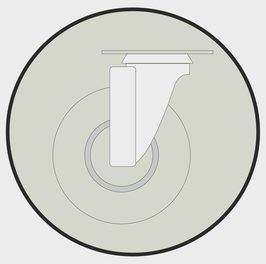

swivel wheels

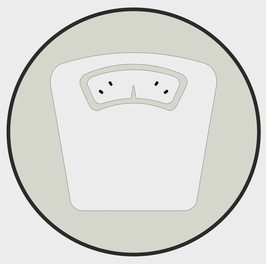

5 kg

INFORMATION

structure	Metal
feet	N ° 4 retractable swivel wheels
Use	Interior
Assembly required	No
Style	Modern
Supplementary supply	Plastic saucer

Pot holder / Planter, metal structure lacquered or galvanized.
Equipped with retractable swivel wheels.

Spouf
www.spouf.it

MADE IN ITALY

Bidoni

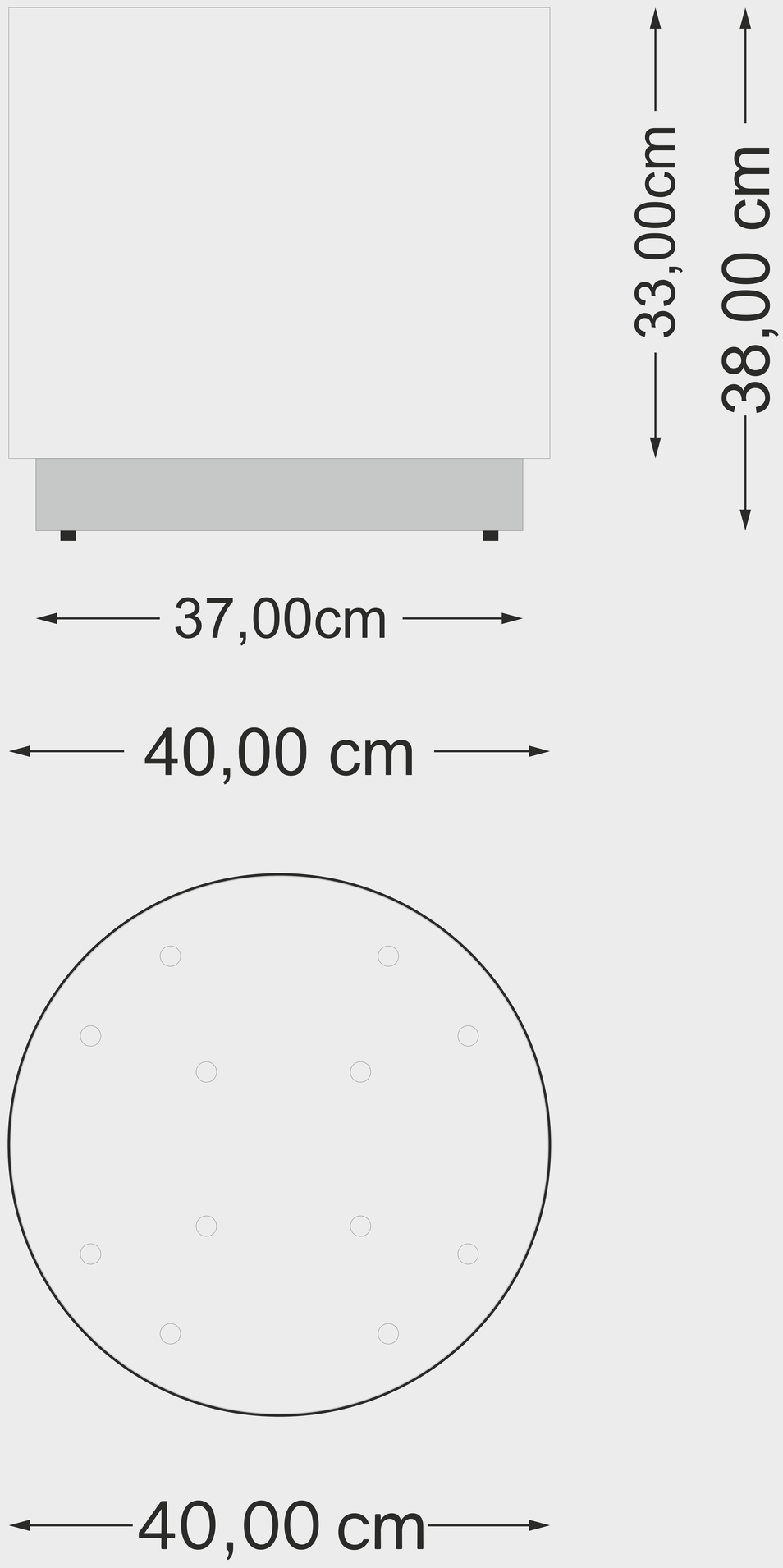

Art.2002

IT

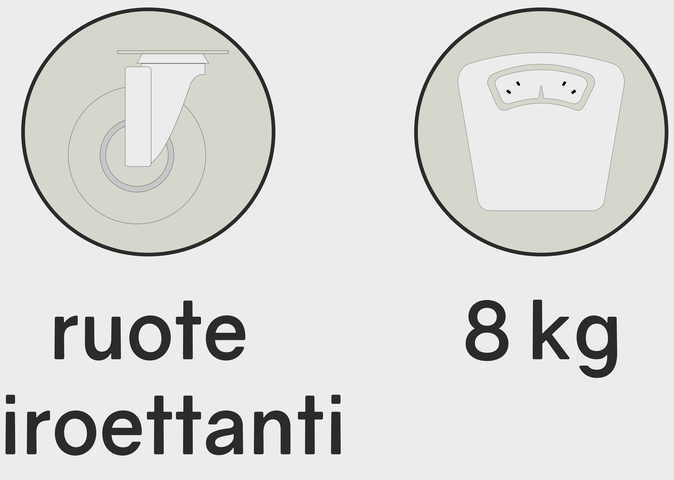

INFORMAZIONI

Struttura	Metallo
Piedi	N° 4 ruote piroettanti a scomparsa
Uso	Interno
Montaggio necessario	No
Stile	Moderno
Fornitura supplmentare	Sottovaso in plastica

Portavasi / Fioriera, struttura in metallo laccato o galvanizzato.
Munito di ruote piroettanti a scomparsa.

Spouf
www.spouf.it

MADE IN ITALY

Bidoni

Art.2002

EN

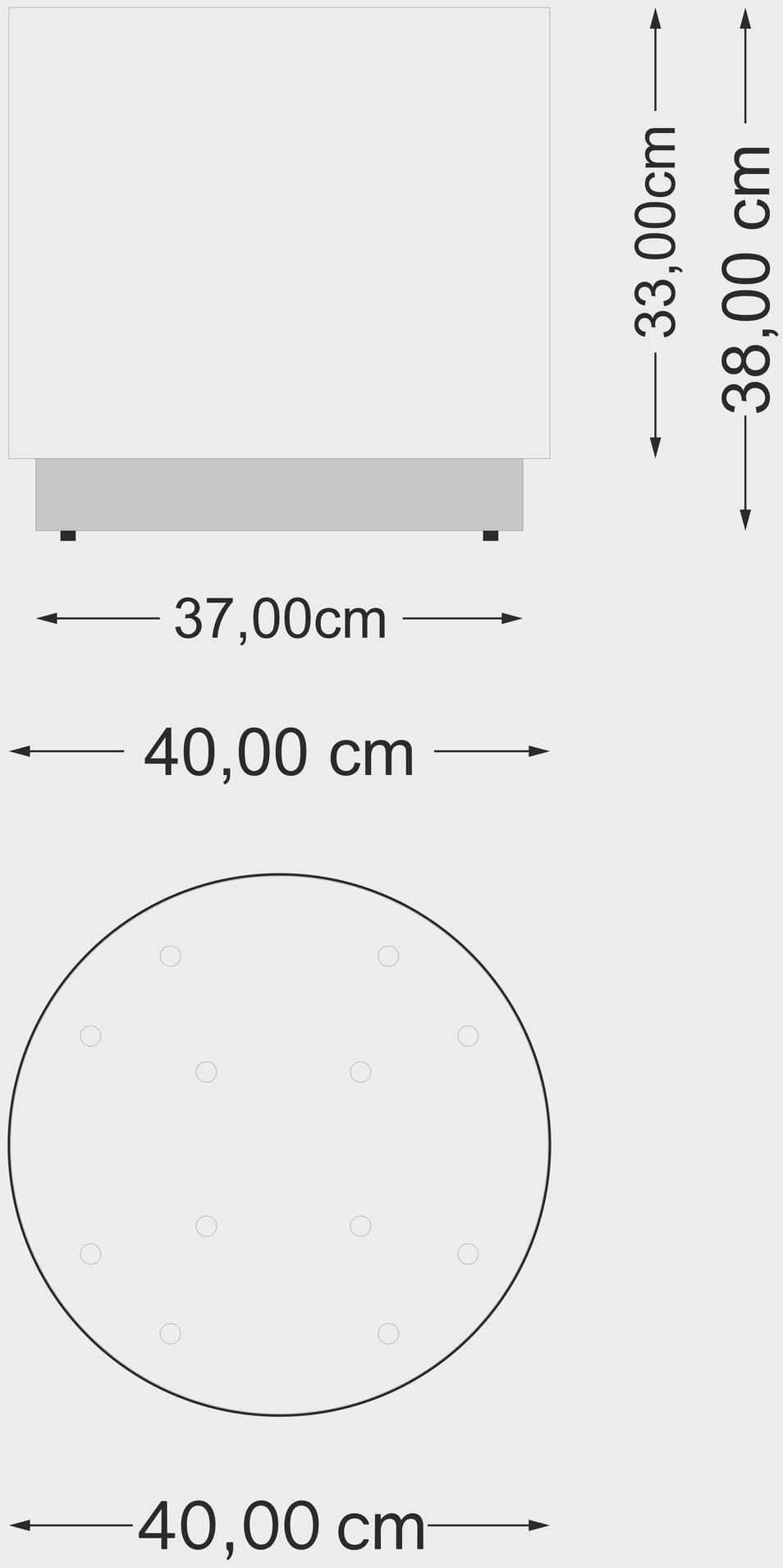

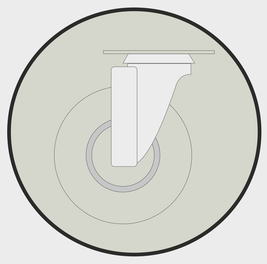

swivel wheels

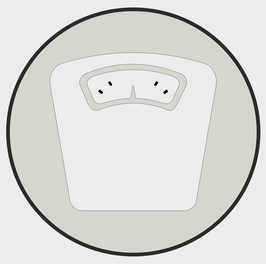

8 kg

INFORMATION

structure	Metal
feet	N ° 4 retractable swivel wheels
Use	Interior
Assembly required	No
Style	Modern
Supplementary supply	Plastic saucer

Pot holder / Planter, metal structure lacquered or galvanized.
Equipped with retractable swivel wheels.

Spouf
www.spouf.it

MADE IN ITALY

Bidoni

Art.2003

IT

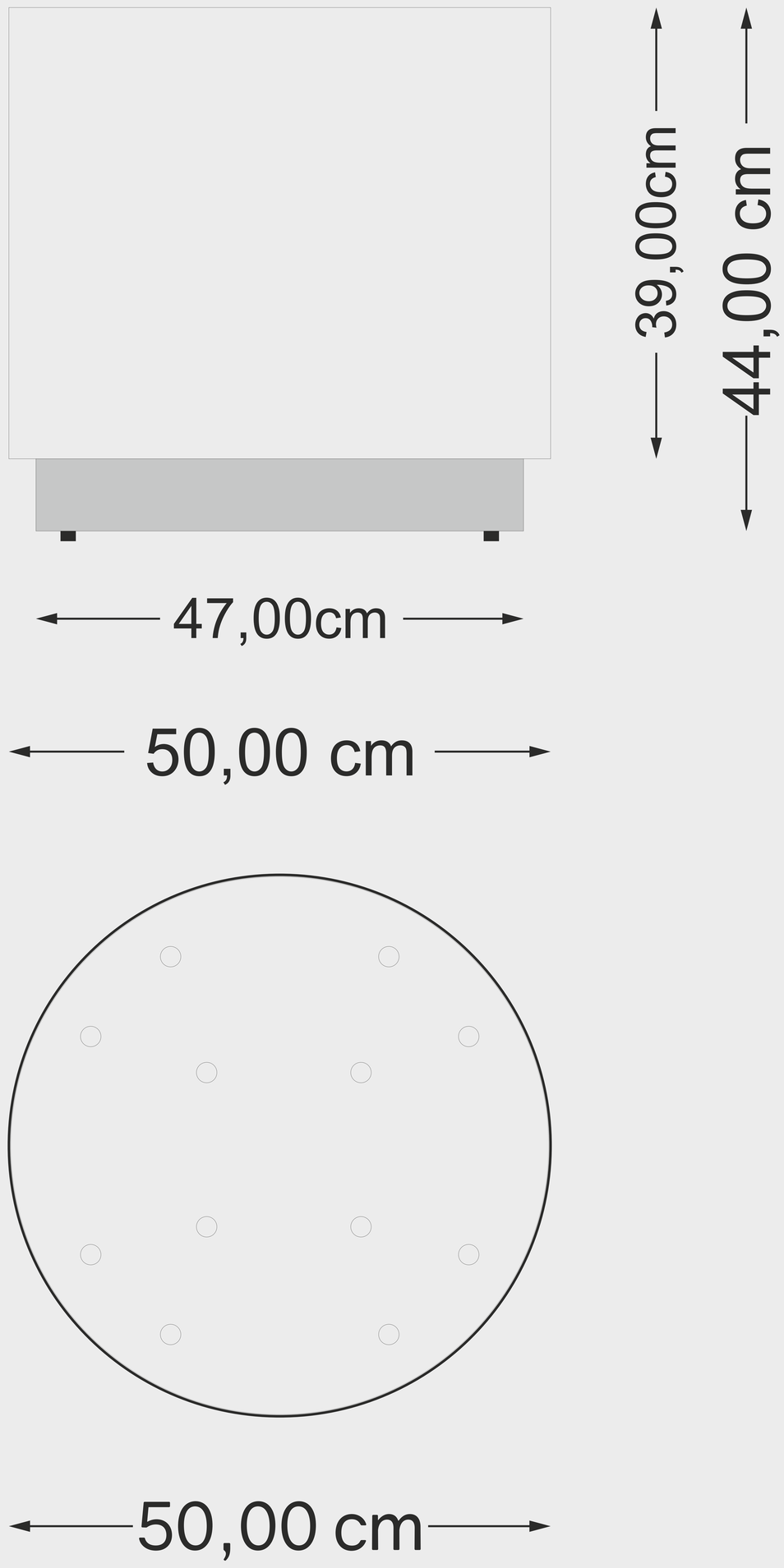

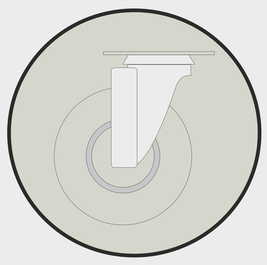

ruote piroettanti

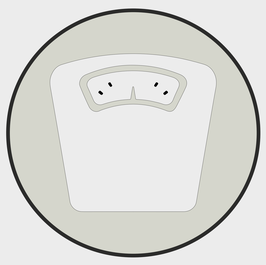

13 kg

INFORMAZIONI

Struttura	Metallo
Piedi	N° 4 ruote piroettanti a scomparsa
Uso	Interno
Montaggio necessario	No
Stile	Moderno
Fornitura supplmentare	Sottovaso in plastica

Portavasi / Fioriera, struttura in metallo laccato o galvanizzato.
Munito di ruote piroettanti a scomparsa.

Spouf
www.spouf.it

MADE IN ITALY

Bidoni

Art.2003

EN

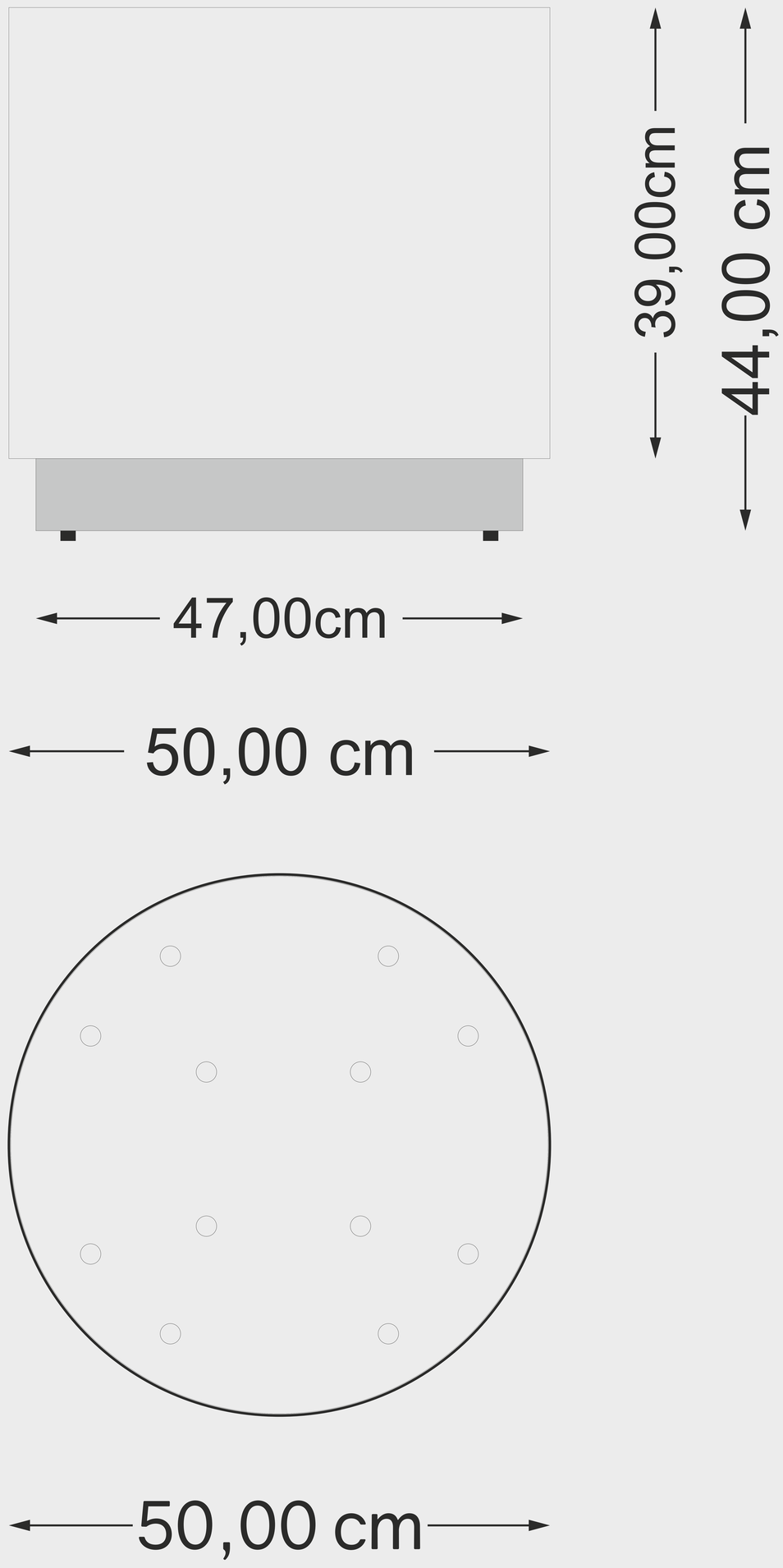

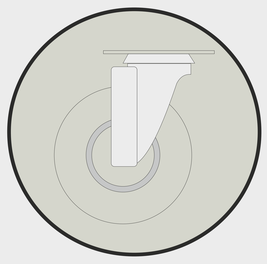

swivel wheels

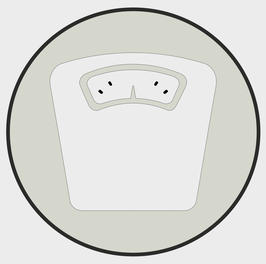

13 kg

INFORMATION

structure	Metal
feet	N ° 4 retractable swivel wheels
Use	Interior
Assembly required	No
Style	Modern
Supplementary supply	Plastic saucer

Pot holder / Planter, metal structure lacquered or galvanized.
Equipped with retractable swivel wheels.

Spouf
www.spouf.it

MADE IN ITALY

Bidoni

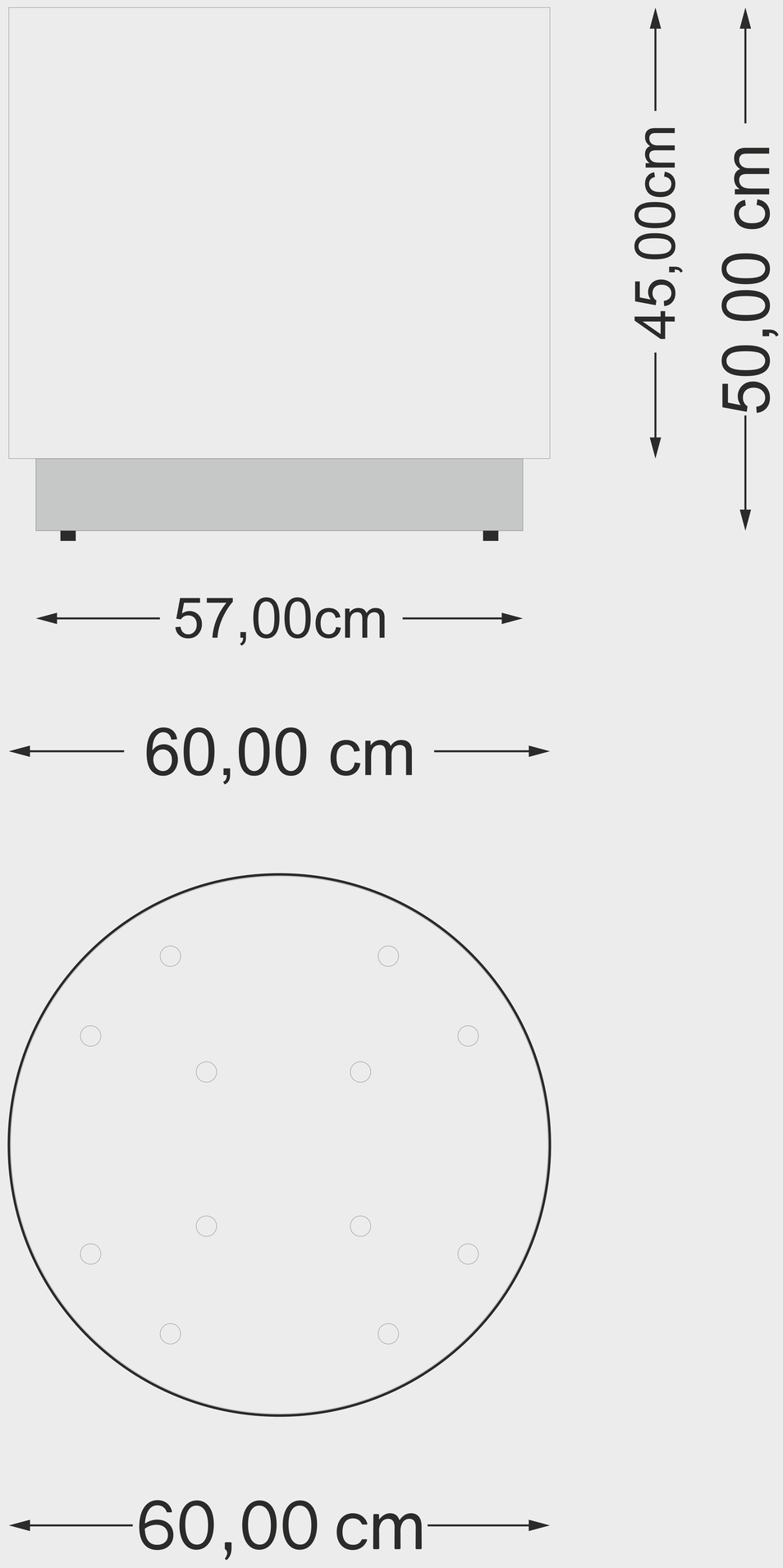

Art.2004

IT

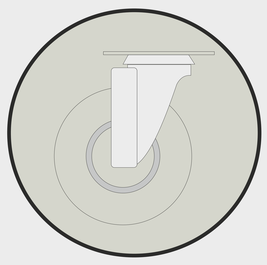

ruote piroettanti

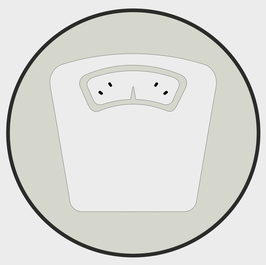

15 kg

INFORMAZIONI

Struttura	Metallo
Piedi	N° 4 ruote piroettanti a scomparsa
Uso	Interno
Montaggio necessario	No
Stile	Moderno
Fornitura supplmentare	Sottovaso in plastica

Portavasi / Fioriera, struttura in metallo laccato o galvanizzato.
Munito di ruote piroettanti a scomparsa.

Spouf
www.spouf.it

MADE IN ITALY

Bidoni

Art.2004

EN

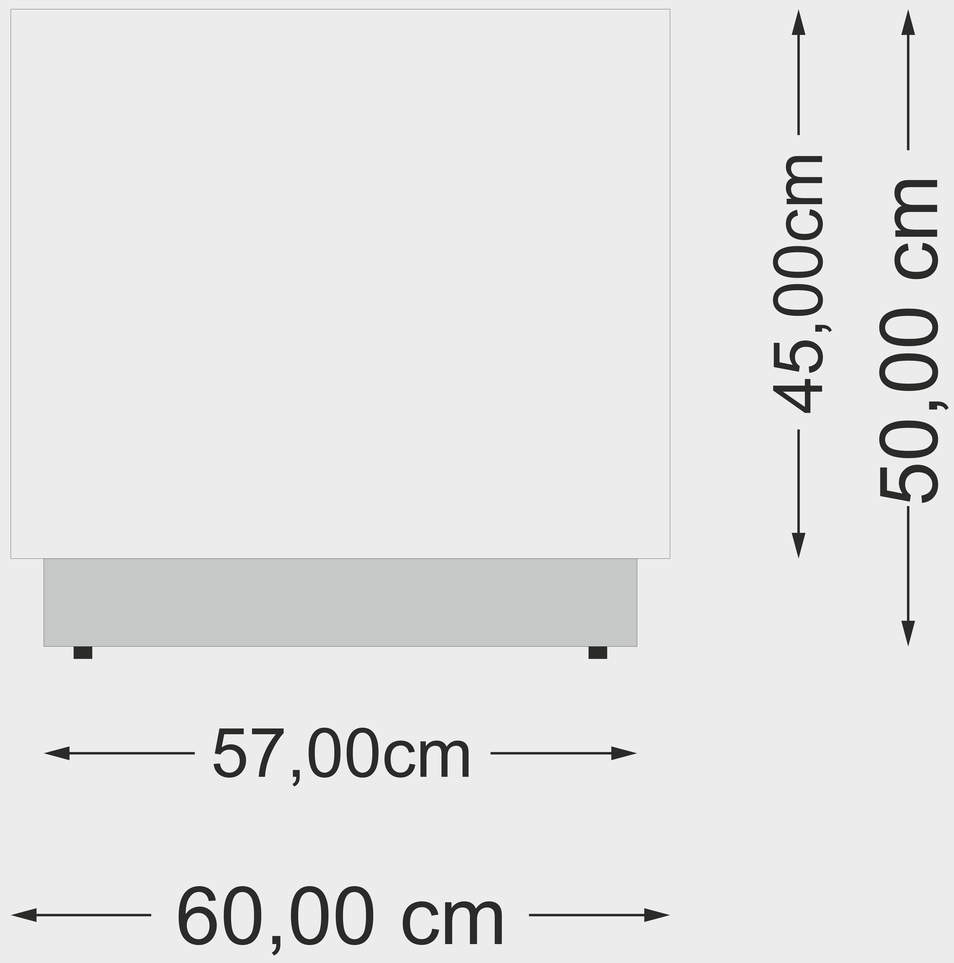

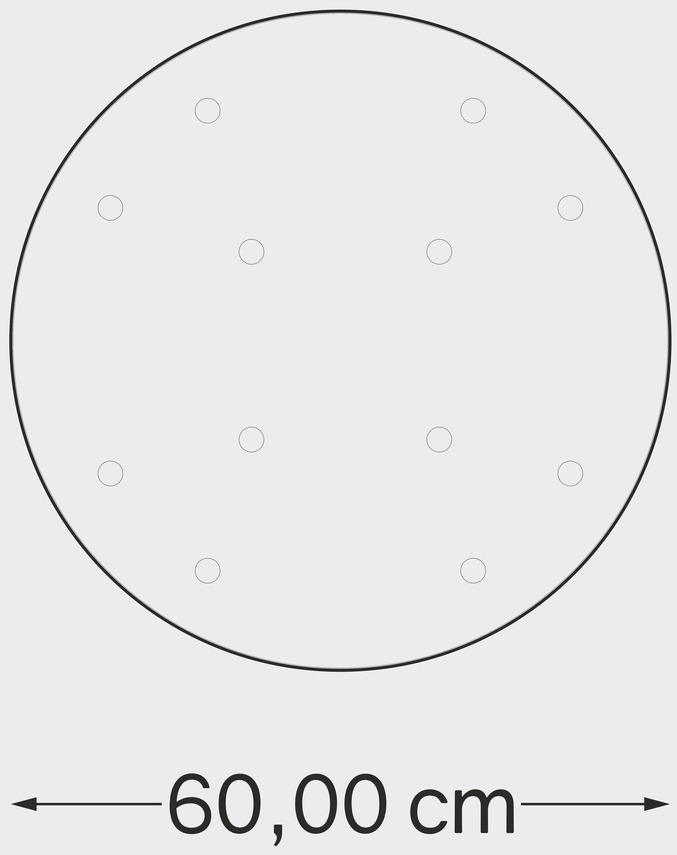

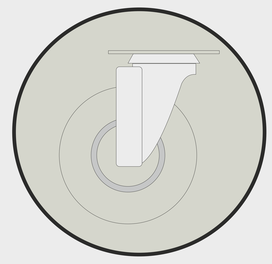

swivel wheels

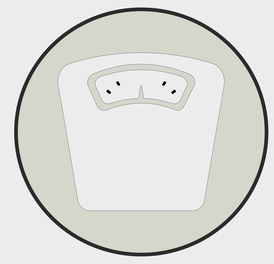

15 kg

INFORMATION

structure	Metal
feet	N ° 4 retractable swivel wheels
Use	Interior
Assembly required	No
Style	Modern
Supplementary supply	Plastic saucer

Pot holder / Planter, metal structure lacquered or galvanized.
Equipped with retractable swivel wheels.

Spouf
www.spouf.it

MADE IN ITALY

Bidoni

Art.2005

IT

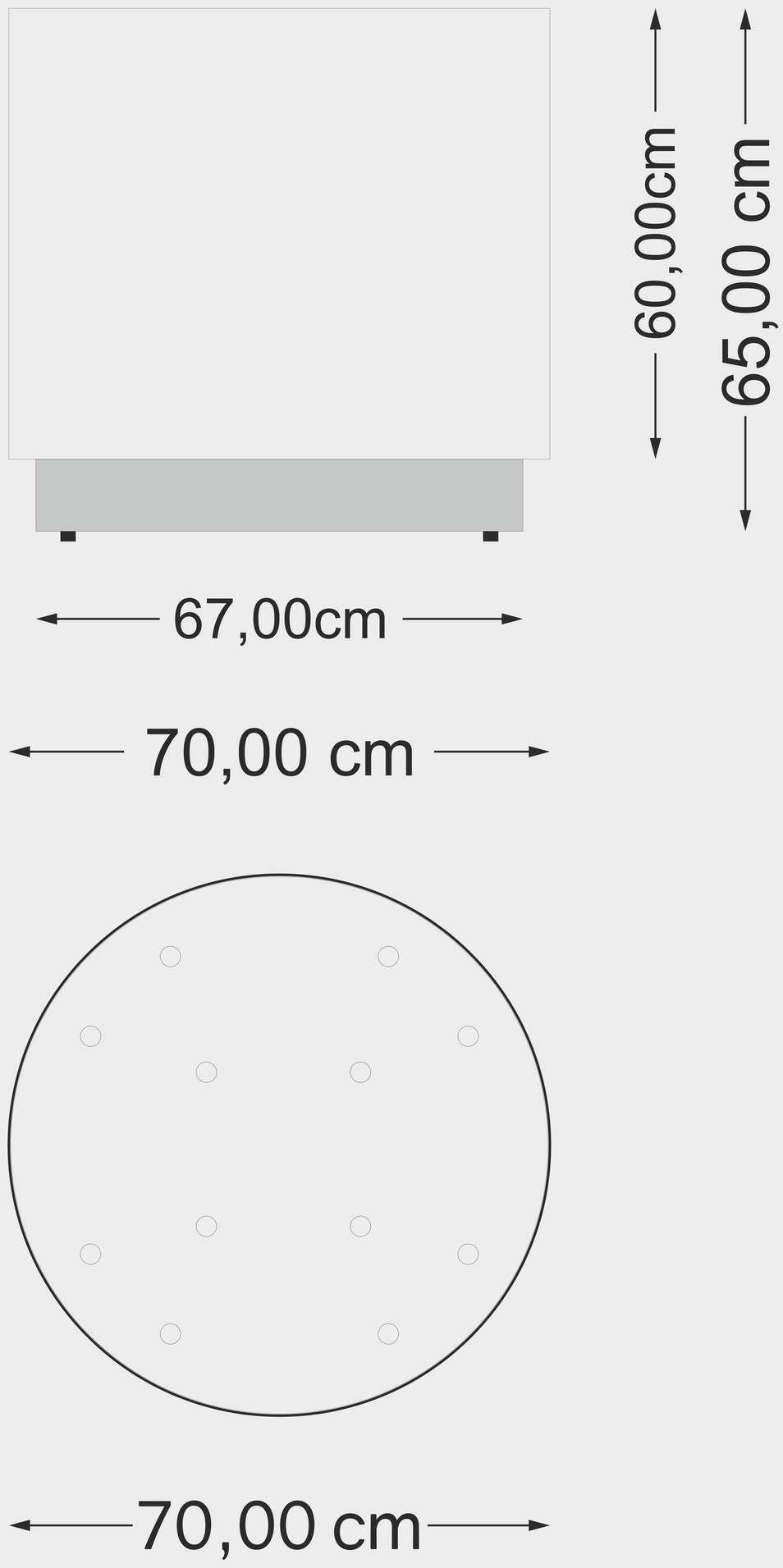

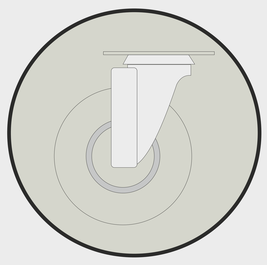

ruote piroettanti

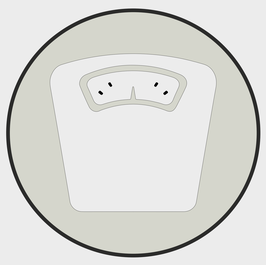

20 kg

INFORMAZIONI

Struttura	Metallo
Piedi	N° 4 ruote piroettanti a scomparsa
Uso	Interno
Montaggio necessario	No
Stile	Moderno
Fornitura supplmentare	Sottovaso in plastica

Portavasi / Fioriera, struttura in metallo laccato o galvanizzato.
Munito di ruote piroettanti a scomparsa.

Spouf
www.spouf.it

MADE IN ITALY

Bidoni

Art.2005

EN

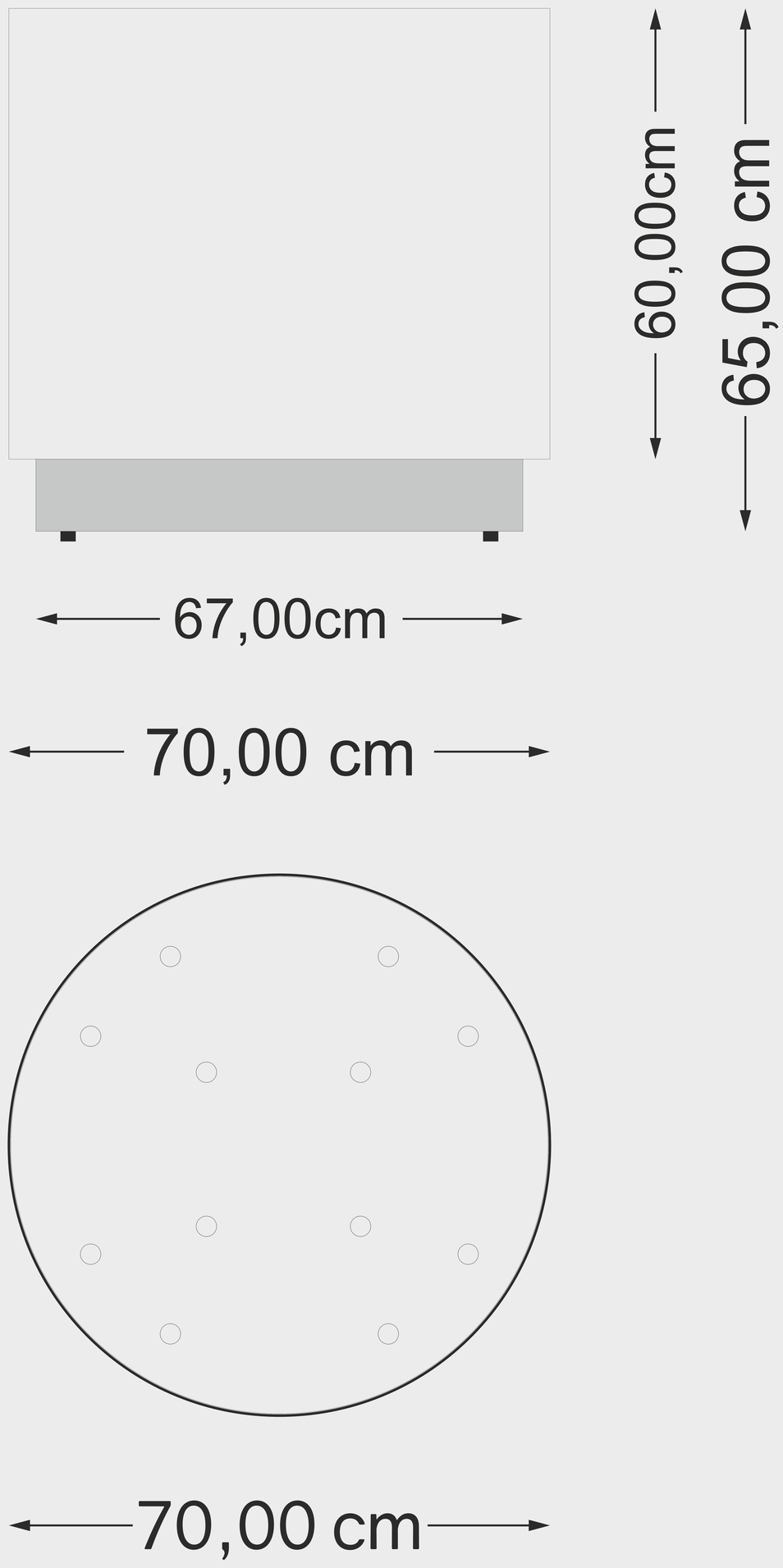

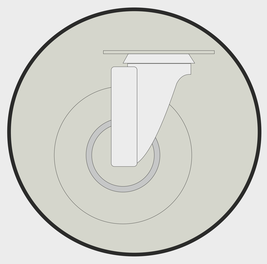

swivel wheels

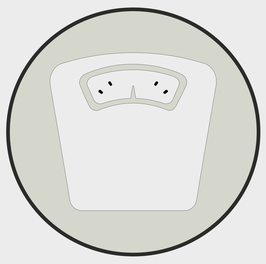

20 kg

INFORMATION

structure	Metal
feet	N ° 4 retractable swivel wheels
Use	Interior
Assembly required	No
Style	Modern
Supplementary supply	Plastic saucer

Pot holder / Planter, metal structure lacquered or galvanized.
Equipped with retractable swivel wheels.

Spouf
www.spouf.it

MADE IN ITALY